Chipsmall Limited consists of a professional team with an average of over 10 year of expertise in the distribution of electronic components. Based in Hongkong, we have already established firm and mutual-benefit business relationships with customers from,Europe,America and south Asia,supplying obsolete and hard-to-find components to meet their specific needs.

With the principle of “Quality Parts,Customers Priority,Honest Operation,and Considerate Service”,our business mainly focus on the distribution of electronic components. Line cards we deal with include Microchip,ALPS,ROHM,Xilinx,Pulse,ON,Everlight and Freescale. Main products comprise IC,Modules,Potentiometer,IC Socket,Relay,Connector.Our parts cover such applications as commercial,industrial, and automotives areas.

We are looking forward to setting up business relationship with you and hope to provide you with the best service and solution. Let us make a better world for our industry!

# Contact us

Tel: +86-755-8981 8866 Fax: +86-755-8427 6832
Email & Skype: info@chipsmall.com Web: www.chipsmall.com
Address: A1208, Overseas Decoration Building, #122 Zhenhua RD., Futian, Shenzhen, China

THIS DRAWING IS UNPUBLISHED.
VERÖFFENTLICHT UNVERÖFFENTLICHTE ZEICHNUNG
© COPYRIGHT 2004 BY -
RELEASED FOR PUBLICATION - 2005
FREI FÜER VEROEFFENTLICHUNG
ALL RIGHTS RESERVED.
ALLE RECHTE VORBEHALTEN.

MATED WITH
PASSEND ZU
-

PRINT:
Bedruckung 2
5:1

F4

GENERAL
Neutral

CN - VERSION
CN - Variante

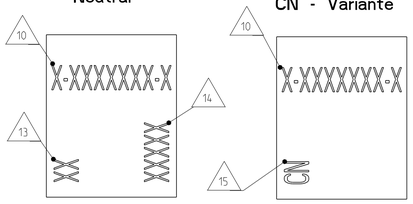


1-1718644-5 12

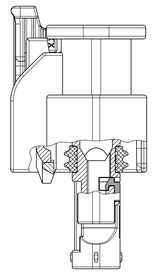

B-B
3:1

CODINGS
Kodierungen
M 2:1

| LOC | DIST |
|---|---|
| FM | - |

PROJEKT NR.
EGATN03277

REVISIONS
ÄENDERUNGEN

| P | LTR | DESCRIPTION / BESCHREIBUNG | DATE | DWN | APVD |
|---|---|---|---|---|---|
| | F3 | ECR-14-016277 NEW PN ADDED TO BOM | 04NOV2014 | SzN | SZG |
| | F4 | LASER PRINT UPDATED WITH CN VERSION | 16NOV2015 | SzN | RT |

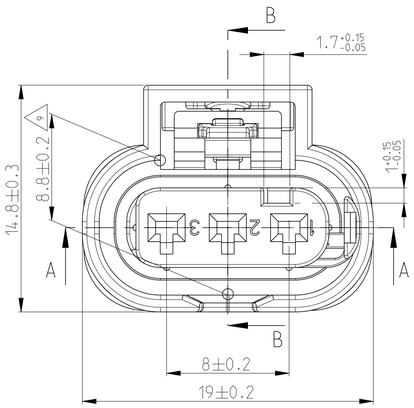


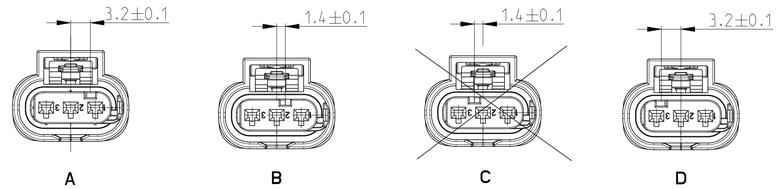


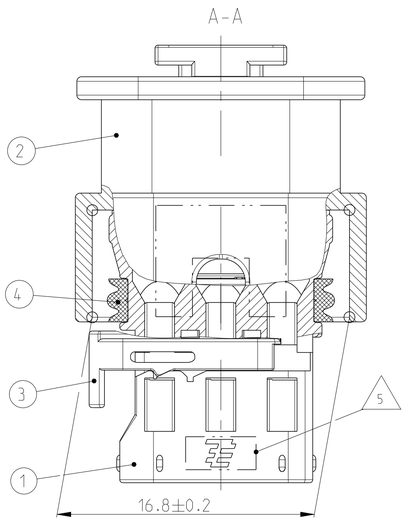


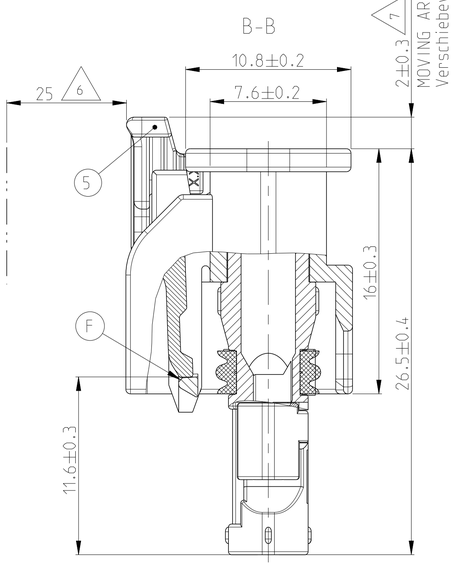


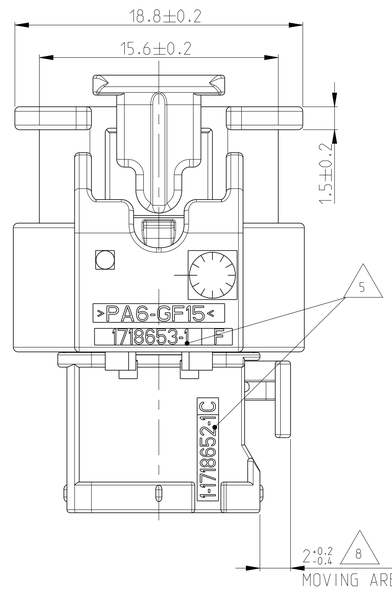


MOVING AREA OF THE RETAINER
Verschiebeweg der Kontaktsicherung

| | | | | | | | | | |
|---|---|---|---|---|---|---|---|---|---|
| F3 4-1718644-1 | C | Buchsengehäuse 3pol. CONNECTOR 3POS. | A | 1 | Gehäusesicherung CPA | PA46-GF15 | grau/GRAY ähnl./SIML. RAL 7037 | 5 | I |
| | | | | 1 | Dichtung SEAL | MVQ | natur/NATURE - | 4 | |
| | | | | 1 | Kontaktsicherung RETAINER | PA66-GF15 | violett/VIOLETT ähnl./SIML. RAL 4006 | 3 | |
| | | | | 1 | Umgehäuse OUTER HOUSING | PA6-GF15 | schwarz/BLACK RAL 9011 | 2 | |
| | | | | 1 | Buchsengehäuse INNER HOUSING | PA66-GF30 | violett/VIOLETT ähnl./SIML. RAL 4006 | 1 | |
| F2 2-1718644-5 | B | Buchsengehäuse 3pol. CONNECTOR 3POS. | A | 1 | Gehäusesicherung CPA | PA46-GF15 | grau/GRAY ähnl./SIML. RAL 7037 | 5 | II 12 |
| | | | | 1 | Dichtung SEAL | MVQ | grün/GREEN - | 4 | |
| | | | | 1 | Kontaktsicherung RETAINER | PA66-GF15 | violett/VIOLETT ähnl./SIML. RAL 4006 | 3 | |
| | | | | 1 | Umgehäuse OUTER HOUSING | PA46 | schwarz/BLACK RAL 9011 | 2 | |
| | | | | 1 | Buchsengehäuse INNER HOUSING | PA66-GF30 | natur/NATURE - | 1 | |
| 1-1718644-5 | A | Buchsengehäuse 3pol. CONNECTOR 3POS. | D | 1 | Gehäusesicherung CPA | PA46-GF15 | grau/GRAY ähnl./SIML. RAL 7037 | 5 | II 12 |
| | | | | 1 | Dichtung SEAL | MVQ | grün/GREEN - | 4 | |
| | | | | 1 | Kontaktsicherung RETAINER | PA66-GF15 | violett/VIOLETT ähnl./SIML. RAL 4006 | 3 | |
| | | | | 1 | Umgehäuse OUTER HOUSING | PA46 | schwarz/BLACK RAL 9011 | 2 | |
| | | | | 1 | Buchsengehäuse INNER HOUSING | PA66-GF30 | schwarz/BLACK RAL 9011 | 1 | |
| 2-1718644-1 | B | Buchsengehäuse 3pol. CONNECTOR 3POS. | F | 1 | Gehäusesicherung CPA | PA46-GF15 | grau/GRAY ähnl./SIML. RAL 7037 | 5 | I |
| | | | | 1 | Dichtung SEAL | MVQ | natur/NATURE - | 4 | |
| | | | | 1 | Kontaktsicherung RETAINER | PA66-GF15 | violett/VIOLETT ähnl./SIML. RAL 4006 | 3 | |
| | | | | 1 | Umgehäuse OUTER HOUSING | PA6-GF15 | schwarz/BLACK RAL 9011 | 2 | |
| | | | | 1 | Buchsengehäuse INNER HOUSING | PA66-GF30 | natur/NATURE - | 1 | |
| 1-1718644-1 | A | Buchsengehäuse 3pol. CONNECTOR 3POS. | F | 1 | Gehäusesicherung CPA | PA46-GF15 | grau/GRAY ähnl./SIML. RAL 7037 | 5 | |
| | | | | 1 | Dichtung SEAL | MVQ | natur/NATURE - | 4 | |
| | | | | 1 | Kontaktsicherung RETAINER | PA66-GF15 | violett/VIOLETT ähnl./SIML. RAL 4006 | 3 | |
| | | | | 1 | Umgehäuse OUTER HOUSING | PA6-GF15 | schwarz/BLACK RAL 9011 | 2 | |
| | | | | 1 | Buchsengehäuse INNER HOUSING | PA66-GF30 | schwarz/BLACK RAL 9011 | 1 | |
| TE-Bestell-Nr. ORDER-NO. 10 | COD | Benennung TITLE | REV | QTY | Benennung Einzelteil TITLE | Werkstoff MATERIAL | Oberfläche/Farbe SURFACE/COLOUR | Pos. ITEM | VAR |

RETAINER IN END POSITION
Kontaktsicherung in Endraststellung

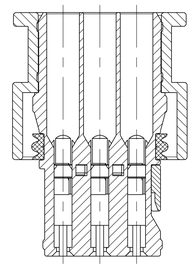

A-A
3:1

CPA IN END POSITION
Gehäusesicherung in Endraststellung

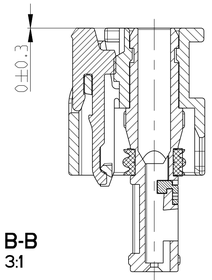


B-B
3:1

3D VIEW
3D Ansicht
1:1

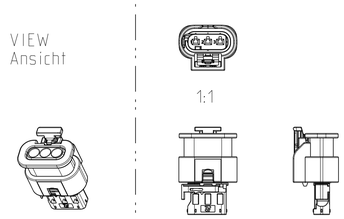


NOTES:
Bemerkungen:

1 ONLY THE GERMAN LANGUAGE VERSION IS AUTHORITATIVE
Massgebend ist nur der deutsche Text

AREA FOR PRINT
Bereich für Bedruckung.

3 USABLE CONTACTS MCON 1.2 LL
SEE TE-NO. 1452674
Verwendbare Kontakte MCON 1.2 LL
siehe TE-Zeichnung 1452674

4 MAX. WIRE SIZE RANGE 1.0 mm² FLR PERMITTED
FOR CAVITY-Ø 3.55MM
QUANTITY SEE WIRE HARNESS DRAWING
FOR PERMISSIBLE CURRENT CARRYING CAPACITY OF THE SINGLE CONTACT
SEE PRODUCT SPECIFICATION NO.108-18782
max. zulässiger Leitungsquerschnitt 1.0 mm² FLR,
für Kammer-Ø 3.55mm
die Stückzahl ist im Leitungssatz festgelegt
die zulässige Strombelastbarkeit für die einzelnen Kontakte ist
der Spezifikation 108-18782 zu entnehmen

5 SUPPLIER-MARK
Lieferantenkennzeichnung

6 SPACE OF ACTIVITY
Betaetigungsfreiraum

7 SUPPLY CONDITION: CPA IN PRELOCKED POSITION
Auslieferzustand: Gehaeusesicherung in Vorraststellung

8 SUPPLY CONDITION: RETAINER IN PRELOCKED POSITION
Auslieferzustand: Zweite Kontaktsicherung in Vorraststellung

9 WARPAGE PERMITTED TO MAX. -0.5mm
Verzug zulaessig bis max. -0.5mm

10 TE ORDER-NO.
TE Bestell-Nr.

11 ACCORDING TO INTERFACE DRAWING
SEE TE-NO. 114-18679-3
Passend zur Schnittstellen-Zeichnung
siehe TE-Nr. 114-18679-3

12 VAR II: TEMERATURE RESISTANCE OF PLASTIC PARTS 150 °C
VAR II: Temperaturbestaendigkeit der Kunststoffteile 150 °C

13 ASSEMBLY LINE SEGMENT IDENTIFICATION
Markierung für Segment der Assembly Anlage

14 DATE CODE (DDDYY)
Datum Kodierung (TTTJJ)

15 DIVERGENT MARKING FOR PARTS FROM CHINESE PRODUCTION
Abweichende Beschriftung zulaessig fuer Teile aus China-Produktion.

CODING A AS SHOWN
Kodierung A wie gezeichnet

THIS DRAWING IS A CONTROLLED DOCUMENT.
DIESES ZEICHNUNGSDOKUMENT WIRD DURCH APP INCORPORATED KONTROLLIERT.
ÄNDERUNGEN, DIE DEN TECHNISCHEN FORTSCHRITT DIENEN, SIND VORBEHALTEN.
DER INHALT ERFORDERT EINE ZUSTIMMUNG, BEVOR DIESES DOKUMENT KOPIERT WIRD.

DIMENSIONS:
MASSEINHEITEN:
mm

TOLERANCES UNLESS OTHERWISE SPECIFIED:
ALLGEMEINTOLERANZEN

| | | |
|---|---|---|
| 0 PLC | ± | |
| 1 PLC | ± | |
| 2 PLC | ± | REF. TO DIN 16901-GR COARSE TO MOR. D.IN |
| 3 PLC | ± | |
| 4 PLC | ± | |
| ANGLES/WINKEL | ±2° | |

MATERIAL
-
-

FINISH/OBERFLÄCHE/FARBE
-
-

| | | |
|---|---|---|
| DWN | C. L'Abbate | 18OCT2004 |
| CHK | A. Schroebel | 13JAN2005 |
| APVD | J. Woller | - |
| PRODUCT SPEC PRODUKTSPEZ. | 108-18969 | |
| APPLICATION SPEC VERARBEITUNGSSPEZ. | 114-18861 | |
| WEIGHT GEWICHT | 3 g | |

TE Connectivity

NAME
3pos. MCON 1.2 - LL Connector, Sealed
-
-

| SIZE | CAGE CODE | DRAWING NO ZEICHNUNGS-NR. | RESTRICTED TO NUR FUER |
|---|---|---|---|
| A1 | 00779 | C-1718644 | - |

CUSTOMER DRAWING /KUNDENZEICHNUNG

| SCALE MASSSTAB | SHEET BLATT | OF VON | REV |
|---|---|---|---|
| 1:1 | 1 | 1 | F4 |

4805 (3/11)